MIMO Srl divisione ALLEN
Via dell'Industria, 36 - 35020 – BRUGINE (PD) Italy - Tel. +39 049 5806061 Fax: +39 049 5806611
info@allentechnology.it - www.allentechnology.it

Tavole ortogonali manuali, tavole lineari, tavole ortogonali di alta precisione con viti a ricircolo di sfere, manuali visualizzate e a controllo numerico

TL/86-R TAVOLA LINEARE CON BASE GIREVOLE

Materiale	Caratteristiche
GHISA G26 UNI 5007 GHISA G26 UNI 5007 GHISA G26 UNI 5007	DUREZZA BRINELL: HB = 190÷240 CARICO ROTTURA: Rmin = 26 ALLUNGAMENTO %: A% = 1 DUREZZA BRINELL: HB = 190÷240 ALLUNGAMENTO %: A% = 1 CARICO ROTTURA: Rmin = 26 DUREZZA BRINELL: HB = 190÷240 ALLUNGAMENTO %: A% = 1 CARICO ROTTURA: Rmin = 26

Attrezzatura che mantiene le stesse caratteristiche del modello TL/86, con l?applicazione di una base girevole graduata in 360° che consente la completa rotazione di tutta la tavola attorno all?asse verticale.

Il piano inferiore della base girevole è dotato di una scanalatura longitudinale per l?allineamento ed è interamente rett ificato.

Photogallery

DATI DIMENSIONALI

** Corsa totale

TIPO	A	B	C	D	E	F	G	H	I	L	M	N	O	P	Q	R	S	T	U	V	W	X**	Y
200	155	300	491	75	228	81	31	39	79	77	16H7	13	178	240	40	10H7	300	20.5	266	17	120	210	2

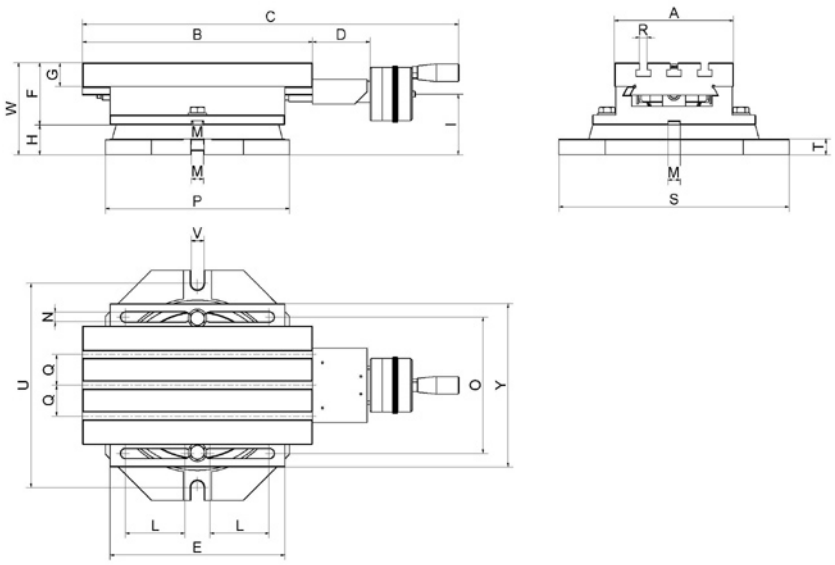

DATI FUNZIONALI
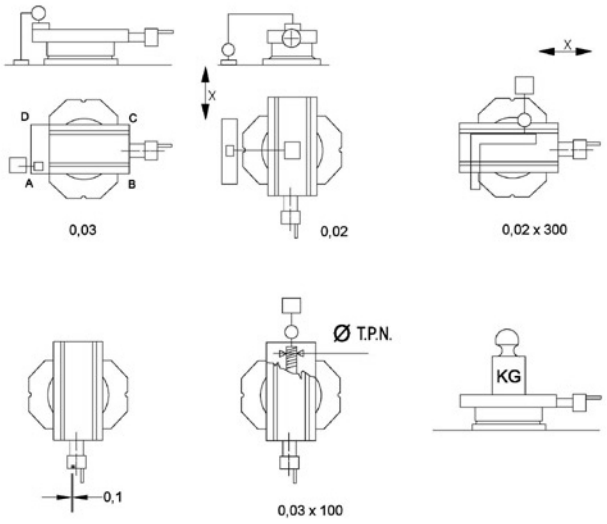
TIPO	ØT.P.N.	KG
200	16x4	150